浴槽	
品番	GFP-2816
材質	FRP　ホワイト（W）
本体寸法	全幅2,795mm×奥行1,598mm×全高600mm
満水容量	1,750L
重量	105kg
排水仕様	ゴム栓（間接排水仕様）
エプロン	
品番	MEZ-3-6HL
材質	樹脂製(ABSまたはFRP) ホワイト
本体寸法	全幅2,800mm×奥行1,608mm×高さ400mm

(注)エプロン固定、点検口無し
(注)24時間風呂対応不可
(注)ゴム栓排水は直接排水不可
(注)追い焚きは一口循環金具のみ取付可能 ※別途オプション対応

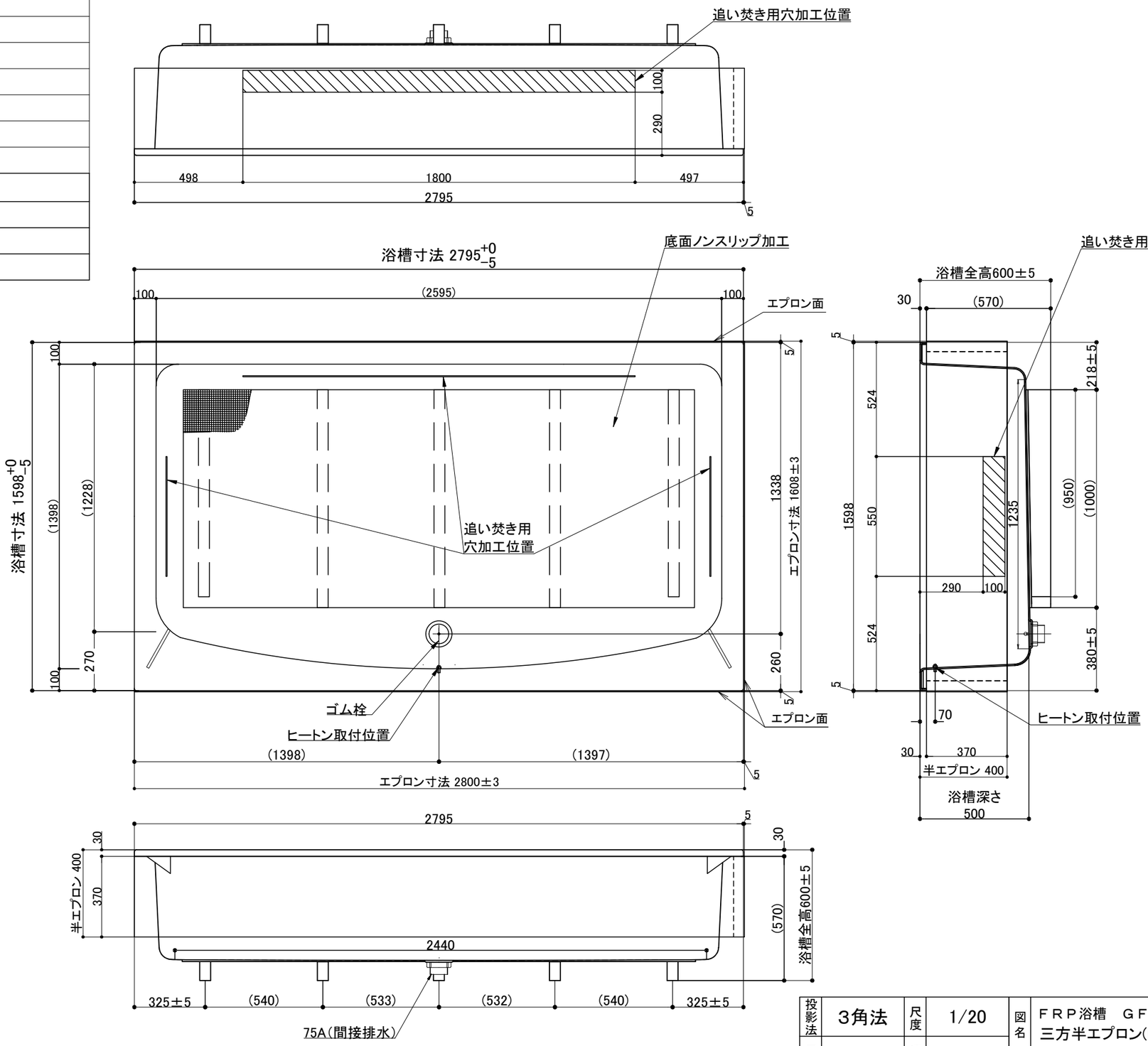

一口循環金具のみ対応可能※別途オプション対応
＊▨ は追い焚き用穴あけ(穴芯)許容範囲を示す

投影法	3角法	尺度	1/20	図名	FRP浴槽　GFP-2816 三方半エプロン(MEZ-3-6HL)
日付	2021.11.18	旧番		図番	M040　1440
承認	検図	設計	製図		
	中村		松本		ダイワ化成株式会社